Устройство согласующее KW-1

Устройство согласующее KW-1 предназначено для использования преимущественно в цепях с контролем исправности линии для автоматической диагностики цепей нагрузки на обрыв и короткое замыкание. Устройство устанавливается непосредственно вблизи подключаемой нагрузки.

Схема устройства и подключение внешних цепей приведены на рисунке 1.

Примечание – метка (закрашенная клемма) на рисунке указывает сторону подключения нагрузки (метка также нанесена на корпус устройства).

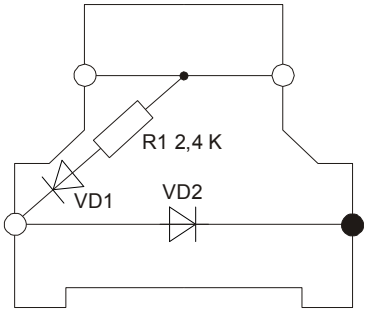

Рисунок 1 – Схема KW-1

R1 – резистор С2-33-0.25-2.4кОм ± 5% или аналогичный
VD1 - диод 1N4148
VD2 - диод 1N4007

Таблица 1 - Технические характеристики

Параметр	Значение
Максимальный допустимый рабочий ток диода VD1, А	0,2
Максимальное допустимое обратное напряжение диода VD1, В	75
Максимальный допустимый рабочий ток диода VD2, А	1
Максимальное допустимое обратное напряжение диода VD2, В	1000
Тип клеммы	WAGO 280-941
Габаритные размеры, мм	58,5x64x5

Устройство согласующее KW-2

Устройство согласующее KW-2 представляет из себя резисторный делитель, предназначено для эксплуатации в различных цепях.

Схема устройства и подключение внешних цепей приведены на рисунке 2.

Тип клеммы WAGO 280-941.

Габаритные размеры 58,5x64x5 мм.

Примечание – метка (закрашенная клемма) на рисунке указывает сторону подключения нагрузки (метка также нанесена на корпус устройства).

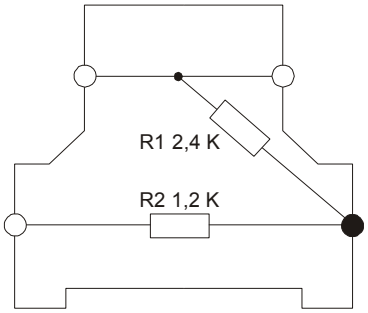

Рисунок 2 – Схема KW-2

R1 – резистор С2-33-0.25-2.4кОм ± 5% или аналогичный
R2 - резистор С2-33-0.25-1.2кОм ± 5% или аналогичный

Устройство KW-2 может быть изготовлено с различными номиналами резисторов, что указывается в наименовании.

Примеры:

- KW-2 (без суффиксов)*	номиналы резисторов как указано на рисунке 2;
- KW-2-7,32К/7,32К(С2-29-0,25)	R1 = 7,32 кОм, R2 = 7,32 кОм, оба резистора типа С2-29-0,25 (прецизионные)
- KW-2-10К/5,1К	R1 = 10 кОм, R2 = 5,1 кОм, оба резистора типа С2-33-0,25 или аналогичные (не прецизионные)

* Примечание – данный вариант маркировки введен для однозначности идентификации ранее изготовленных и поставленных устройств и НЕ рекомендуется для вновь заказываемых устройств.

Устройство согласующее KW-3

Устройство согласующее KW-3 предназначено для эксплуатации в цепях контроля пожарных извещателей. Устройство устанавливается непосредственно вблизи подключаемой нагрузки.

Схема устройства и подключение внешних цепей приведены на рисунке 3.

Тип клеммы WAGO 280-941, габаритные размеры 58,5x64x5 мм.

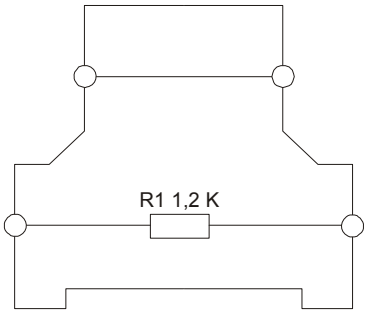

Рисунок 3 – Схема KW-3-1,2кОм

R1 – резистор С2-33-0.5-1.2кОм ± 5% или аналогичный

Устройство согласующее KW-4

Варианты исполнений в зависимости от номинала резистора R1:

- KW-4-3 кОм;
- KW-4-6,2 кОм;
- KW-4-12 кОм;
- KW-4-24 кОм.

Схема устройства и подключение внешних цепей приведены на рисунке 4.

Тип клеммы WAGO 280-519, габаритные размеры 58,5x64x5 мм.

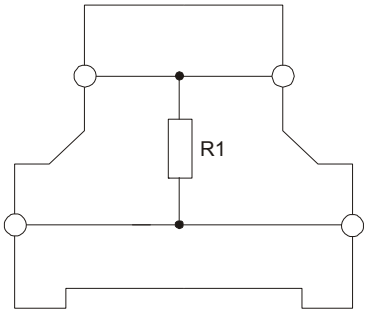

Рисунок 4 – Схема KW-4

R1 – резисторы С2-33-0.5-3кОм ± 5%;
С2-33-0.5-6,2кОм ± 5%;
С2-33-0.5-12кОм ± 5%;
С2-33-0.5-24кОм ± 5% или аналогичные

Устройство согласующее KW-5

Схема устройства и подключение внешних цепей приведены на рисунке 5.

Варианты исполнений в зависимости от номинала стабилитрона VD1:

- KW-5-3,3 В;
- KW-5-6,2 В.

Номенклатура исполнений устройства может расширяться.

Тип клеммы WAGO 280-519, габаритные размеры 58,5x64x5 мм.

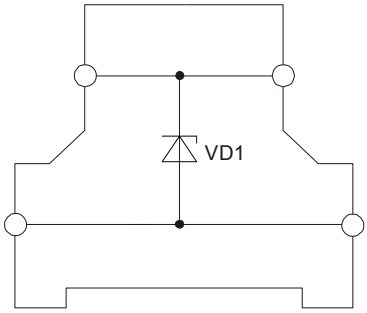

Рисунок 5 – Схема KW-5

VD1 – стабилитрон BZX79C3V3,
BZX79C6V2 или аналогичный

Устройство согласующее KW-6

Схема устройства и подключение внешних цепей приведены на рисунке 6.

Тип клеммы WAGO 280-519, габаритные размеры 58,5x64x5 мм.

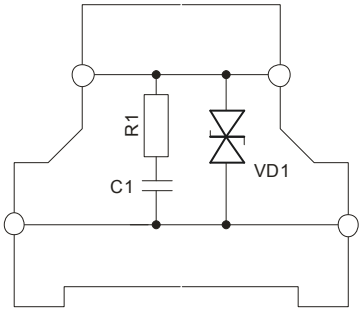

Рисунок 6 – Схема KW-6

R1 – резистор С2-33-0.5-100Ом ± 5%;

С1 – конденсатор 2220-0,1мкФ 1000В;

VD1 – супрессор P6KE400CA

Устройство согласующее KW-7

Схема устройства и подключение внешних цепей приведены на рисунке 7.

Тип клеммы WAGO 280-519, габаритные размеры 58,5x64x5 мм.

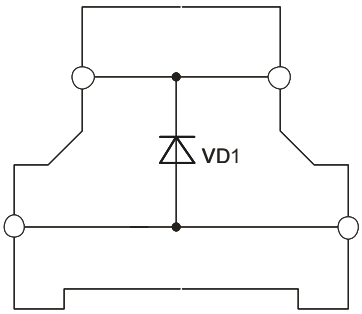

Рисунок 7 – Схема KW-7

VD1 – диод MUR460

V 1.5 от 09.09.2014